Electrolux PROFESSIONAL

Línea de Cocción Modular thermaline 90 - Fregadero sobre base cerrada, 1 lado

ARTÍCULO #

MODELO #

NOMBRE #

SIS #

AIA #

589308 (MCZAGAD3OO) Fregadero con base cerrada, un lado

Descripción

Artículo No.

FREGADERO con grifo sobre base cerrada. Fabricado según los estándares DIN 18860_2. Robusta ESTRUCTURA interna en 1.4301 (AISI 304) de 2 mm. y 3 mm. Top de 2 mm. 1.4301 (AISI 304) con superficie lisa de fácil limpieza. Sistema de unión THERMODUL crea una superficie de trabajo perfecta que evita la entrada de suciedad. Resistencia al agua IPX5. Configuración: monobloque, operada por un lado.

Aprobación:

Características técnicas

- Resistencia al agua IPX5.
- Grifo en acero inoxidable de grandes dimensiones.
- Fácil acceso a los componentes principales desde la parte frontal
- El sistema de conexiones THERMODUL crea una superficie de trabajo perfecta cuando las unidades son conectadas entre sí evitando la penetración de suciedad a los componentes vitales y facilitando la separación de las unidades en caso de reemplazamiento o reparación.

Construcción

- Instalado sobre base armario.
- Top de 2 mm en 1.4301 (AISI 304).
- Unidad fabricada en cumplimiento con los estándares DIN 18860_2, con top antigoteo 20 mm y zócalo retranqueado 70mm.
- Fabricación de la superficie completamente lisa con mínimas áreas escondidas para facilitar las tareas de limpieza
- Bastidor interno de acero inoxidable de gran robustez.

Línea de Cocción Modular thermaline 90 - Fregadero sobre base cerrada, 1 lado

Alzado

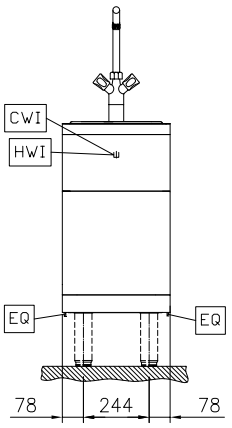

Lateral

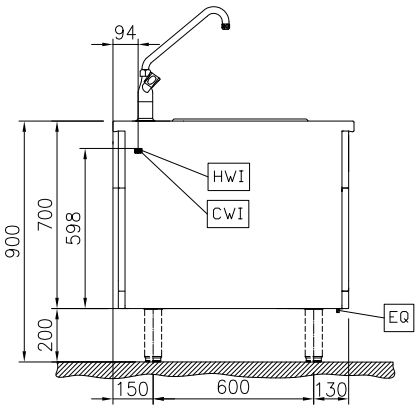

CWI1 = Entrada de agua fría 1 (limpieza)
D = Desagüe
HWI = Entrada de agua caliente

Planta

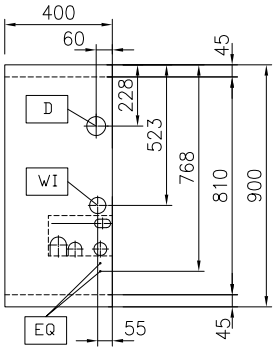

Agua

Tamaño de la línea de entrada de agua:	
589308 (MCZAGAD3OO)	3/4"
Tamaño de la línea de desagüe:	1"
Tamaño de la línea de entrada de agua fría/ caliente	3/4"

Info

Dimensiones externas, ancho	400 mm
Dimensiones externas, fondo	900 mm
Dimensiones externas, alto	700 mm
Peso neto	38 kg

La Empresa se reserva el derecho de modificar especificaciones sin previo aviso

accesorios opcionales

- Junta tensora de precisión entre unidades, 900 mm — PNC 912502 ❑
- Panel lateral estético en acero inoxidable (12mm), 900x700mm, instalación monobloque — PNC 912512 ❑
- Apoyaplatos, 400mm — PNC 912522 ❑
- Apoyaplatos, 400mm — PNC 912552 ❑
- Estante abatible, 300x900 mm — PNC 912581 ❑
- Estante abatible, 400x900 mm — PNC 912582 ❑
- Estante lateral fijo, 200x900 mm — PNC 912589 ❑
- Estante lateral fijo, 300x900 mm — PNC 912590 ❑
- Estante lateral fijo, 400x900 mm — PNC 912591 ❑
- Zócalo frontal en acero inoxidable, 400mm — PNC 912630 ❑
- Zócalos izquierdo y derecho en acero inoxidable, instalación monobloque, 900mm — PNC 912657 ❑
- Zócalos izquierdo y derecho en acero inoxidable, instalación adosada, 1800mm — PNC 912663 ❑
- Zócalo en acero inoxidable, 400mm, instalación monobloque — PNC 912954 ❑
- Kit raíl de conexión: modular 90 (izquierda) con ProThermetic basculante (derecha) y ProThermetic fija (izquierda) con ProThermetic (derecha) — PNC 912975 ❑
- Kit raíl de conexión: modular 90 (derecha) con ProThermetic basculante (izquierda) y ProThermetic fija (derecha) con ProThermetic (izquierda) — PNC 912976 ❑
- Junta tensora de precisión para lateral izquierdo cuando va a pared o entre unidades NO Therma, sin alzatina, 900 mm — PNC 913111 ❑
- Junta tensora de precisión para lateral derecho cuando va a pared o entre unidades NO Therma, sin alzatina, 900 mm — PNC 913112 ❑
- Junta de cierre para lateral estético (12mm) para unidades thermaline 90, izquierda — PNC 913202 ❑
- Junta de cierre para lateral estético (12mm) para unidades thermaline 90, derecha — PNC 913203 ❑
- Panel lateral izquierdo de cierre estético en acero inoxidable (12 mm), para instalación adosada sin alzatina, H=700mm — PNC 913222 ❑
- Panel lateral derecho de cierre estético en acero inoxidable (12 mm), para instalación adosada sin alzatina, H=700mm — PNC 913223 ❑
- Junta tensora en forma de T para instalaciones adosadas — PNC 913227 ❑
- INSERTAR PERFIL, D900, TL-OTRAS MARCAS — PNC 913232 ❑
- Kit junta tensora (12,5 mm) para instalación adosada, izquierda — PNC 913251 ❑
- Kit junta tensora (12,5 mm) para instalación adosada, derecha — PNC 913252 ❑
- Kit junta tensora (de presción, no estético) para instalación adosada, izquierda — PNC 913255 ❑
- Kit junta tensora (de presción, no estético) para instalación adosada, derecha — PNC 913256 ❑
- Panel lateral reforzado sólo para combinar con estante lateral, instalaciones monobloque — PNC 913260 ❑
- Panel lateral reforzado sólo para combinar con estante lateral, instalaciones adosadas, izquierdo — PNC 913275 ❑
- Panel lateral reforzado sólo para combinar con estante lateral, instalaciones adosadas, derecho — PNC 913276 ❑
- PANEL DIVISOR TL90 H =700MM — PNC 913672 ❑
- - NOT TRANSLATED - — PNC 913688 ❑

La Empresa se reserva el derecho de modificar especificaciones sin previo aviso